CARRETE RETRÁCTIL DE ACERO CON MANGUERA HÍBRIDA ROJA

DETALLES TÉCNICOS

Numero de artículo	Presión Máxima	Temperatura de trabajo de la manguera	Material de Manguera	Diámetro interior	Largo	Conexiones Manguera
LM1051	300PSI (20 BAR)	-26°C a 80°C	Polímeros híbridos	3/8" 9.5mm	15m / 50ft	1/4" NPT (Macho) 3/8" NPT (Hembra)

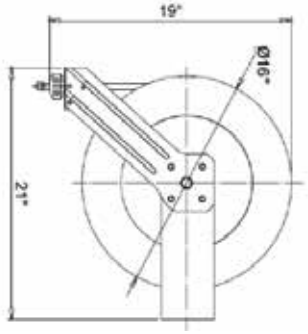

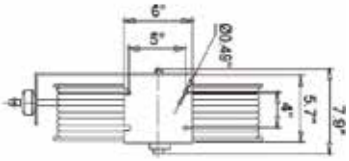

ADVERTENCIA

Lea cuidadosamente todas las instrucciones antes de operar, el no seguir los lineamientos de seguridad, así como instrucciones de uso básico puede resultar en daños personales.
Guarde estas instrucciones para futuras ocasiones y servicios.

REGULACIONES DE SEGURIDAD BÁSICAS

ADVERTENCIA

Las advertencias, precauciones e instrucciones indicadas en este manual, podrán no abarcar todas las posibles condiciones o situaciones que puedan ocurrir.
El consumidor tendrá que considerar que el sentido común y la precaución son factores que no podrán construirse en este producto y tendrán que ser tomadas en cuenta por el operador antes de usar.

1. El área de trabajo deberá mantenerse limpia y seca, áreas sucias o húmedas podrá resultar en daños al producto.
2. Mantenga a los niños alejados del área de trabajo, no permita que los niños operen este producto.
3. Use las herramientas adecuadas para el trabajo. No intente utilizar y forzar equipo pequeño para realizar trabajo industrial. Existen ciertos componentes que requieren herramienta especializada, esto le ayudara a realizar el trabajo más fácil y rápido. No modifique el equipo y no utilice este equipo para propósitos no recomendados.
4. Antes de utilizar el producto, verifique que no tenga partes dañadas, cuidadosamente verifique que funcionen adecuadamente. Verifique si hay partes dañadas que puedan afectar el funcionamiento de este producto y remplácelas inmediatamente.
5. No extralimite, mantenga el producto a una distancia considerada y manténgalo en balance todo el tiempo, para prevenir caídas, tropiezos o lesiones de espalda.
6. No utilice el equipo cuando se encuentre cansado o bajo la influencia de alcohol, drogas o medicamentos. Cualquier momento de descuido mientras opere el equipo podrá resultar en lesiones graves.

Carrete de resorte retráctil con seguro para mantener el largo deseado de la manguera en uso.

Lea cuidadosamente las siguientes instrucciones y precauciones antes de que instale o utilice el carrete retráctil. El no seguir las indicaciones aquí mencionadas podrá generar lesiones o daños a su propiedad e invalidar su garantía. Mantenga estas instrucciones en un área donde pueda tenerlas al alcance para futuras ocasiones.

PRECAUCIÓNES DE SEGURIDAD

1.- Asegúrese que la presión de la línea de entrada no exceda el rango de presión de este carrete retráctil.
2.- Use protección ocular cuando ensamble y opere el carrete retráctil.
3.- Ensamble el carrete retráctil en un área limpia y adecuada.
4.- Use jabón y agua para buscar fugas.
5.- Mantenga a los niños fuera del área de trabajo.

ADVERTENCIA

La exposición del cuerpo ante la presión de aire o líquidos, resulta en lesiones severas.

INSTALACIÓN

1) Para una montura en el techo: instale el carrete a una altura máxima de 3m/10 pies sobre el nivel del piso.
2) Usted podrá reemplazar la manguera cuando sea necesario o se haya dañado. Verifique las especificaciones de la caja para saber la medida exacta y el largo de la manguera.
3) Usted necesitara adquirir los aditamentos especiales para montar el carrete hidráulico.
1.- La base del carrete tiene 4 hoyos de ½" (12.7mm) para montarse en una superficie plana. En la figura 2 encontrara la manera correcta de colocar los 4 hoyos en la base.
2.- El carrete esta equipado con un soporte giratorio. La posición del soporte deberá cambiar de posición acorde a la forma de instalación. En la figura 2 se muestra las diferentes posiciones en las que puede ser montada. Si la posición del soporte requiere ser cambiada no continúe y sigua estas instrucciones:
(1) Extraiga un poco de manguera y permita que regrese
(2) Remueva los pernos que unen la guía del soporte al poste del soporte.
(3) Gire el soporte a la posición deseada, coloque nuevamente los pernos y ajuste.
3.- Use los cuatro hoyos de la base para colocar el carrete en la ubicación deseada y asegúrese de usar la herramienta correspondiente y ajuste adecuadamente.
4.- Aplique cinta sella rosca o cinta de aislar a las líneas suministradoras, coloque las líneas a la entrada del carrete hidráulico y ajuste, el otro extremo de la línea ahora podrá ser conectada a cualquier otro suministro.
5.- Si la manguera del carrete hidráulico ya cuenta con suministro: agregue cinta sella rosca o cinta de aislar a la conexión de salida en el carrete hidráulico, posteriormente añada la herramienta adecuada o boquilla. Verifique las conexiones para prevenir fugas y verifique la manguera para un correcto funcionamiento. (vea la sección de operación para mas detalles)
6.- Si el freno de la manguera requiera ajuste, jale la manguera del carrete y permita que se asegure en el largo deseado. Afloje los pernos y deslice el freno hacia una posición cerca de la guía de la manguera. Ajuste los pernos del freno y suelte la manguera para que regrese a la posición original.

INSTALACIÓN DE LA MANGUERA

1.- Precavidamente estabilice el carrete hidráulico.
2.- Frente al lado giratorio del carrete: voltee el tambor del carrete a mano, hasta que el resorte de rebobinado este ajustado y el tambor del carrete este asegurado. Como precaución adicional mientras instala la manguera nueva, asegure el tambor del carrete.
3.- Inserte la parte final de la manguera a través de la guía giratoria del soporte y alimente a través de la apertura del tambor del carrete.
4.- Use cinta sella rosca o cinta de aislar en los montajes de la manguera, enrosque las conexiones y ajuste.
Nota: para evitar daños al girar, use la llave correspondiente para sostener el otro extremo y evitar que gire mientras ajusta la manguera.
5.- Agregue el freno de la manguera en el otro extremo de la manguera, cerca de la conexión de salida.
6.- Cuidadosamente libere el tambor del carrete y lentamente permita que la manguera se enrosque en el carrete.

Nota: El ajuste de la tensión final del resorte se logra enrollando más manguera alrededor del tambor del carrete (para aumentar la tensión) o quitar manguera (para disminuir la tensión). Referirse a: Ajuste de la tensión de resorte.

FIGURA 2

OPERACIÓN

1.- Para verificar el correcto funcionamiento del carrete hidráulico, lentamente jale la manguera. Un sonido le indicara cada media vuelta del carrete.
2.- Para asegurar el carrete, jale la manguera y permita que se contraiga después de escuchar los primeros 3 sonidos (click) del carrete.
3.- Para soltar, lentamente jale la manguera hasta que el sonido (click) se detenga, después permita que la manguera regrese a la posición original.

Nota: para evitar daños al carrete hidráulico, siempre sostenga la manguera mientras este regresando a la posición original.

4.- Periódicamente verifique la manguera y sus condiciones para evitar cualquier tipo de fuga, remplace cualquier parte deteriorada, dañada o con fugas.

AJUSTE LA TENSIÓN DEL RESORTE

1.- Jale aproximadamente 2 metros o 6 ft de manguera y permita que el tambor del carrete se asegure.
2.- Remueva los seguros que frenan la manguera y alimente nuevamente la guía con la manguera.
3.- Enrosque la manguera extraída alrededor del carrete para incrementar la tensión o desenrosque la manguera para reducir la presión.
4.- Reinserte la manguera a través de la guía y vuelva a instalar los seguros al final de la manguera.
5.- Libere el tambor del carrete y verifique la tensión. Jale la manguera del carrete y ajuste los seguros en la posición indicada de ser necesarios.

REEMPLACE EL SELLO GIRATORIO

1.- Apague y desconecte la línea de suministro de la conexión de entrada.
2.- Remueva el ensamble giratorio del eje del carrete.
3.- Remueva el anillo de seguridad de la base giratoria y desarme. Nota: Es posible que desee remover el pivote del carrete, sin embargo, no es necesario a menos que se instale un nuevo pivote.
4.- Reemplace los empaques y reensamble el pivote.
5.- Use cinta sella rosca o cinta de aislar en la rosca giratoria, conecte nuevamente la rosca giratoria al eje.
6.- Conecte nuevamente la línea de suministro

REEMPLACE LA MANGUERA

1.- Desconecte el suministro del carrete
2.- Estire toda la manguera y asegure el carrete
Precaución: asegúrese que el tambor del carrete se encuentre asegurado y no gire.
3.- Remueva las dos abrazaderas de la manguera
4.- Desconecte con cuidado la manguera de la junta giratoria en el lado del carrete, o la conexión macho en el centro del eje y quite la manguera vieja
5.- Alimente la manguera nueva a través de la guía y la abertura en el tambor del carrete, y conéctela al pivote. Reinstale las dos abrazaderas de manguera, dentro y fuera de la brida del tambor del carrete. Instale el tapón en el otro extremo de la manguera en la misma posición que antes.
6.- Cuidadosamente libere el seguro del tambor del carrete y lentamente permita que la manguera se enrosque alrededor del marco.

ADVERTENCIA

Advertencias en el resorte: Si el rebobinado falla por alguna razón: por razones de seguridad, el fabricante recomienda que el reemplazo del resorte se lleve a cabo por un mecánico profesional.

SOLUCIONADOR DE PROBLEMAS

PROBLEMAS	CAUSA POSIBLE	ACCIÓN CORRECTIVA
EL paso del fluido (plomería o partes giratorias) gotea.	a) La presión máxima del carrete ha sido excedida. b) La conexión no es compatible con los sellos de la plomería o partes giratorias.	a) Reemplace o repare los componentes dañados, verifique los niveles máximos de presión. b) Contacte a la fabrica para determinar la compatibilidad de los químicos o situaciones ambientales.
La manguera no se retrae	El resorte ha perdido toda la tensión o está dañado.	Reinstale el resorte de presión.
El carrete hidráulico no se asegura.	a) Incorrecto funcionamiento b) El resorte o la cámara de bloqueo se encuentra dañado o deteriorado.	a) Para asegurar el carrete, jale la manguera y permita que rebobine después de escuchar los primeros "click" b) Remplace el resorte o el seguro.
El fluido gotea del pivote.	a) Los empaques del pivote se encuentran dañados o desgastados b) La entrada de la manguera no es flexible.	Reemplace los sellos del pivote, lea "remplazo de los sellos del pivote" Precaución: asegúrese que la fuga no sea en la manguera.
El ensamble del pivote no se mueve libremente o se bloquea	La conexión de la manguera no es flexible y causa tensión en el pivote	Ajuste correctamente la entrada de la manguera y de media vuelta con una llave.

EXPLOSIÓN DE PARTES

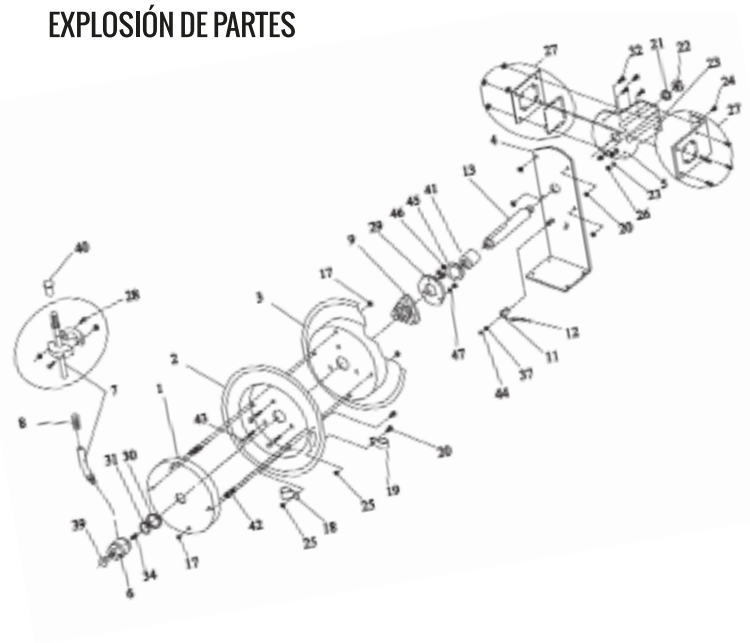

PARTE	DESCRIPCIÓN	CANTIDAD	PARTE	DESCRIPCIÓN	CANTIDAD
1	Resorte de Esamble	1	25	Aro de Seguridad	1
2	Marco (tambor)	1	26	Arandela Espaciadora	1
3	Marco (tambor)	1	27	Anillo de Retención	1
4	Base	1	28	Perno	4
5	Brazo	1	29	Set de Tornillos	1
6	Pivote de Ensamble	1	30	Arandela Espaciadora	1
7	Ensamble de manguera	1	31	Cubierta	1
8	Guarda de resorte	1	32	Cubierta	1
9	Ensamble de cojinete de buje	1	33	Set de Tornillos	4
10	Trinquete	2	34	Perno	1
11	Resorte	1	35	Perno	1
12	Eje	1	36	Arandela Espaciadora	1
13	Tuerca	8	37	Tuerca seguro	3
14	Abrazadera	1	38	Arandela Espaciadora	3
15	Abrazadera	1			
16	Perno	2			
17	Perno de Arandela	2			
18	Tuerca	1			
19	Arandela	3			
20	Perno	3			
21	Tuerca	2			
22	Tuerca Seguro	1			
23	Soporte de Rodillo	1			
24	Tope de Bola	1			

GARANTÍA

Este producto está garantizado contra defectos de fabricación y origen por un periodo de 1 año a partir de la fecha de adquisición por el usuario final. Esta garantía es válida siempre y cuando el producto sea usado en condiciones normales y para lo que fue diseñado; NO CUBRE desgaste natural por uso, variaciones de voltaje, exceso de capacidades, omisión de instrucciones de uso y/o modificaciones de cualquier tipo. Para ser válida la garantía es necesario que presente el producto y su comprobante de compra (factura o ticket impreso) donde fue adquirido el producto o directamente a Herramientas Importadas Monterrey SA de CV, Av. Concordia 4601, Col. Centro, Apodaca, N.L., México. CP 66600 RFC: HIM020228C60 El producto será enviado al Centro de Servicio y sometido a valoración, el envío hasta el Centro de Servicio deberá ser cubierto por el usuario. Una vez que el producto sea reparado o se apruebe la reposición, éste será enviado al domicilio que nos indique y el costo del envío será cubierto por Herramientas Importadas Monterrey SA de CV. Centro de Atención Tel. (81) 8374-8812. Las refacciones y partes podrán adquirirse (sujeto a disponibilidad) a través de Herramientas Importadas Monterrey SA de CV o de su distribuidor. Más información y detalles en la página www.dogotuls.com en el apartado de garantía.